Все для профессиональной мойки в агросекторе

easyfarm365+

easyfarm365+

Все для професиональной мойки стоел и машин!

В полном соответствии с лозунгом: Ваши требования это наша сила!

С программой **easy**farm365+ мы предлагаем Вам комплектную систему для профессиональной мойки в сельском хозяйстве, там, где применяются аппараты с высокой производительностью и максимально высоким давлением.

Эргономичное обращение, высокая гибкость в использовании благодаря оптимальным размерам быстроразъемной системы KW и впечатляющий срок службы отличают изготовленные из высококачественных материалов пистолеты.

Профес. пистолет с муфтой KW. Макс. 250 bar / 60 л/мин / 150 °C

R+M Nr.		
202 620 655	Муфта KW	1/2" IG вращ.

Профес. пистолет с муфтой ST-3100. Max. 250 bar / 60 л/мин / 150 °C

R+M Nr.		
202 620 650	Муфта ST-3100	1/2" IG вращ.

Ручки

Ручка для копий с нанесенной изоляцией.

R+M Nr.
200 009 700

Ручка для ST-85 Push & Pull

R+M Nr.
200 009 680

St-10

1/4" IG. Пластмасса. Нерж. сталь

R+M Nr.
200 010 760

Компл. упл.

R+M Nr.
202 620 490

Контрниппели

M22 AG : 1/2" AG. Макс. 400 bar

R+M Nr.	
565 60	29 мм

Вращ. соединения ST-340

1/4" IG : 1/2" IG

R+M Nr.
200 340 520

Ремкомплект ST-340

R+M Nr.
200 340 150

Копья ST-85 Push & Pull

Штекер KW. Копье из нерж. стали, изоляцией ST-9 380 мм и защитой форсунки ST-10 без форсунки. Плавная регулировка угла поворота копья от 20 до 140°. Вы получаете любой угол без вывихов и усилий. Макс. 210 bar / 150 °C

R+M Nr.			
200 085 253	1/4" IG NPT	600 мм	Штекер KW
200 085 613	1/4" IG NPT	850 мм	Штекер KW
200 085 603	1/4" IG NPT	1000 мм	Штекер KW
200 085 653	1/4" IG NPT	1500 мм	Штекер KW

LTF - Low Trigger Force На 90 % меньше удерж. сила и на 40 % меньше сила нажатия по сравн. с присутств. на рынке пистолетами.

easyfarm365+

Копья

Штекер KW. Копье из нерж. стали, с нанесенной изоляцией 400 мм и защитой форсунки ST-10 без форсунки. Макс. 400 bar / 150 °C

R+M Nr.	ISO			
200 000 522	400 мм	1/4" IG NPT	1000 мм	Штекер KW

Штекер KW. Копье из нерж. стали, с нанесенной изоляцией 300 мм, вентиль ST-54 сбоку и защитой форсунки ST-10 с форсункой НД и муфтой 1/4" IG. Макс. 310 bar / 150 °C

R+M Nr.	ISO			
200 054 507	300 мм	1/4" IG NPT	980 мм	Штекер KW

Штекер KW. Копье из нерж. стали, с нанесенной изоляцией 400 мм и 1/4" AG соединением для роторных форсунок. Копья поставляются без роторных форсунок. Макс. 400 bar / 150 °C

R+M Nr.	ISO			
200 000 523	400 мм	1/4" AG	1000 мм	Штекер KW

Копья

Штекер KW. Копье из нерж. стали, с нанесенной изоляцией 300 мм, вентиль ST-53 сверху, защита форсунки ST-10 с форсункой НД и 1/4" AG для роторной форсунки. Копья поставляются без роторных форсунок. Макс. 250 bar / 150 °C

R+M Nr.	ISO			
200 053 538	300 мм	1/4" AG	980 мм	Штекер KW

Символы Выход Вход Длина ISO Изоляция высота

Пенобластер ST-76

Пенобластер ST-76 подходит для нанесения пены без подачи сжатого воздуха в промышленности, в сельском хозяйстве, коммунальном хозяйстве или при тушении пожаров.
Для всех инжекторов **easy**foam365+ ST-160, ST-164, ST-166 и ST-167 из нерж. стали имеются подходящие инжекторные форсунки с проходным диаметром до 2,8 мм для больших потоков.
Материал: нерж. сталь / пластмасса.
Мин. 70 bar при работе с инжектором **easy**foam365+. Мин. 30 bar при работе с водой/ пенообразующим средством Premix.
Макс. 250 bar / 20 - 60 л/мин / 100 °C

R+M Nr.	D	
200 076 615	2,3 мм	1/2" IG
200 076 621	2,6 мм	1/2" IG
200 076 600	2,7 мм	1/2" IG
200 076 624	2,9 мм	1/2" IG
200 076 630	3,25 мм	1/2" IG
200 076 633	3,4 мм	1/2" IG

Копья Suttner с дальним выбросом

Копье с дальним выбросом струи может подкл. к насосу низкого давления, к насосу ВД, к городской водопроводной сети или к системе пожаротушения.

Оно работает в диапазоне среднего давления и благодаря своей устойчивости, удобству обращения и компактности специально предназначено для интенсивной эксплуатации.

Боковая ручка дает возможность плавно регулировать поток воды во время работы. При этом можно выбрать между точечной струей с дальним выбросом или струей с коническим распылением.

Чтобы достичь оптимального результата при мойке размер форсунки должен соответствовать техническим данным насоса (давлению и потоку).

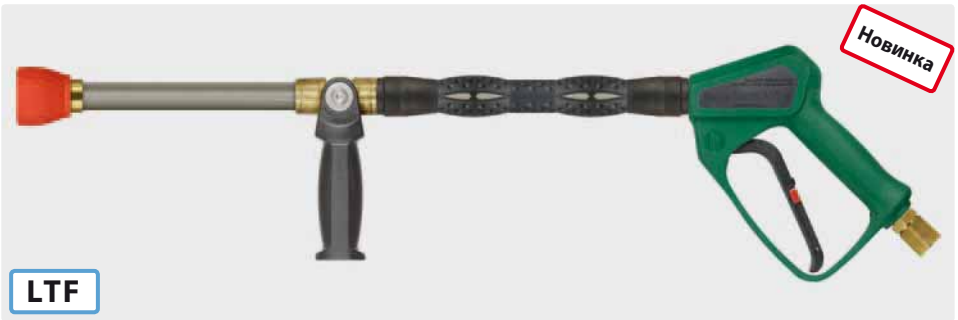

1/2" IG. Копье с дальним выбросом 500 мм с изоляцией ST-9.1 260 мм, пистолетом **easy**farm365+, боковой ручкой и защитой форсунки из пластмассы без форсунки. Макс. 180 bar / 60 л/мин

R+M Nr.		
500 200 530	Защ. форсун. без форсунки	1/2" IG вращ.

Форсунки для копий с дальним выбросом

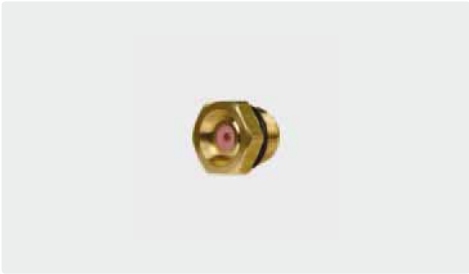

M15x1 AG. Латунь. Форсунка с керамической вставкой

R+M Nr.	D
500 200 112	1,2 мм
500 200 115	1,5 мм
500 200 120	2,0 мм
500 200 123	2,3 мм
500 200 125	2,5 мм
500 200 130	3,0 мм
500 200 135	3,5 мм

Принц. дейст. копья с дальн. выбр.

Точечная струя с дальним выбросом

Прогрессирующая, коническая струя

Символы M Материал Вход Выход DN Внутренний диаметр TYP Тип P Давление °C Температура Длина D Форсунка

Пистолеты низкого давления Suttner

Пистолеты-распылители ST-1200

Плавная регулировка угла распыления.
Макс. 24 bar / 100 л/мин / 50 °C

R+M Nr.	M	G
201 200 500	Латунь	1/2" IG

Плавная регулировка угла распыления.
Макс. 24 bar / 100 л/мин / 50 °C

R+M Nr.	M	G
201 200 520	Нерж. сталь	1/2" IG

Плавная регулировка угла распыления.
Предохр.скоба. Макс. 24 bar / 100 л/мин / 95 °C

R+M Nr.	M	G
201 200 550	Латунь / Нерж. сталь	1/2" IG

Плавная регулировка угла распыления.
Предохр.скоба. Макс. 24 bar / 100 л/мин / 50 °C

R+M Nr.	M	G
201 200 535	Латунь	1/2" IG

Ремкомплекты для ST-1200

R+M Nr.	M
201 200 420	Нерж. сталь

R+M Nr.	M
201 200 430	Латунь

Принц. действ. пистолетов-распылителей

Точ. струя с дальн. выбросом

Конич. струя

Наборы для всасывания с ST-35

R+M Nr.	TYP	G	↔
731 12	без вентиля *	ÜM 3/4" IG	3 м
731 21	с вентилем *	ÜM 3/4" IG	3 м

* обратный вентиль

Шланги ВД

Наши шланги в соответствии с EN 853 / EN 856 / EN 855 имеют по всей длине шланга и обжимной муфты длительно сохраняющуюся маркировку.

AGR : AGR

3/8" : 3/8"

1/2" : 1/2"

Шланги с двумя проволочными оплетками и ребристой внешней резиной

TYP	DN	P	°C	↔	R+M Nr.	R+M Nr.
2SC	10	400 bar	150 °C	10 м	355 144 310	355 146 310
				15 м	355 144 315	355 146 315
				20 м	355 144 320	355 146 320
2SC	12	300 bar	150 °C	10 м		365 146 310
				15 м		365 146 315
				20 м		365 146 320

Шланги ВД

easyfarm365+ шланг ВД для агросектора

- Разработан специально для сельского хозяйства
- Для профессиональной мойки стоел и машин
- Значительно длиннее срок службы по сравнению с присутствующими на рынке шлангами
- Идеально подходит для грубых полов и для самых высоких требований
- Прозрачная наружная оболочка из термопластического эластомера
- Масло-, ультрфиолето-, озоно- и погодостойкий
- Покрытые латунью проволочные оплетки для обеспечения высокой стабильности
- Повышенные удобство эксплуатации и надежность
- -40 °C - +120 °C. -40 °F - +250 °F

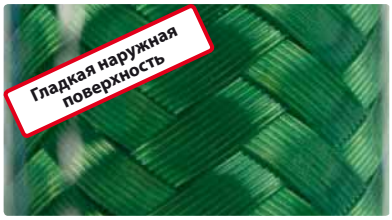

TYP	DN	P	°C	↔	Уплотн. конус (DKR) 3/8" : 3/8" R+M Nr.	Уплотн. конус (DKR) 1/2" : 1/2" R+M Nr.	AGR : AGR 3/8" : 3/8" R+M Nr.	AGR : AGR 1/2" : 1/2" R+M Nr.	AGR : Уплотн. конус (DKR) 3/8" : 3/8" R+M Nr.	AGR : Уплотн. конус (DKR) 1/2" : 1/2" R+M Nr.	HV : HV M22 : M22 R+M Nr.	HV : Штекер M22 : ⌀ 11 вращ. R+M Nr.
easyfarm365+	8	250 bar	120 °C	10 м	348 201 543 10		348 201 443 10		348 201 558 10		348 201 003 10	348 201 113 10
Новинка				15 м	348 201 543 15		348 201 443 15		348 201 558 15		348 201 003 15	348 201 113 15
				20 м	348 201 543 20		348 201 443 20		348 201 558 20		348 201 003 20	348 201 113 20
				25 м	348 201 543 25		348 201 443 25		348 201 558 25		348 201 003 25	348 201 113 25
				30 м	348 201 543 30		348 201 443 30		348 201 558 30		348 201 003 30	348 201 113 30
				40 м	348 201 543 40		348 201 443 40		348 201 558 40		348 201 003 40	348 201 113 40
				50 м	348 201 543 50		348 201 443 50		348 201 558 50		348 201 003 50	348 201 113 50
easyfarm365+	10	275 bar	120 °C	10 м	354 201 543 10	354 201 563 10	354 201 443 10	354 201 463 10	354 201 558 10	354 201 578 10	354 201 003 10	354 201 113 10
				15 м	354 201 543 15	354 201 563 15	354 201 443 15	354 201 463 15	354 201 558 15	354 201 578 15	354 201 003 15	354 201 113 15
				20 м	354 201 543 20	354 201 563 20	354 201 443 20	354 201 463 20	354 201 558 20	354 201 578 20	354 201 003 20	354 201 113 20
				25 м	354 201 543 25	354 201 563 25	354 201 443 25	354 201 463 25	354 201 558 25	354 201 578 25	354 201 003 25	354 201 113 25
				30 м	354 201 543 30	354 201 563 30	354 201 443 30	354 201 463 30	354 201 558 30	354 201 578 30	354 201 003 30	354 201 113 30
				40 м	354 201 543 40	354 201 563 40	354 201 443 40	354 201 463 40	354 201 558 40	354 201 578 40	354 201 003 40	354 201 113 40
				50 м	354 201 543 50	354 201 563 50	354 201 443 50	354 201 463 50	354 201 558 50	354 201 578 50	354 201 003 50	354 201 113 50
easyfarm365+	12	180 bar	120 °C	20 м		363 201 563 20		363 201 463 20		363 201 578 20	363 201 003 20	
Новинка				25 м		363 201 563 25		363 201 463 25		363 201 578 25	363 201 003 25	
				30 м		363 201 563 30		363 201 463 30		363 201 578 30	363 201 003 30	
				40 м		363 201 563 40		363 201 463 40		363 201 578 40	363 201 003 40	
				50 м		363 201 563 50		363 201 463 50		363 201 578 50	363 201 003 50	
				60 м		363 201 563 60		363 201 463 60		363 201 578 60	363 201 003 60	
				80 м		363 201 563 80		363 201 463 80		363 201 578 80	363 201 003 80	

Шланги ВД

easyfarm365+

- Разработан специально для агросектора
- Повышенные удобство эксплуатации и надежность
- Гладкая прозрачная наружная оболочка из термопластического эластомера
- **Покрытая латунью проволочная оплетка, текстильная оплетка, высокопрочное полиэстерное армирование и исключительно стойкая к моющим средствам внутренняя оболочка из полиэстера**
- Подходит для: масла, воды, водно-масляных эмульсий и смесей воды с моющими средствами
- Особо износостойкий, ультрафиолето-, масло-, озоно-, и погодостойкий
- Идеально подходит для грубых полов и для самых высоких требований
- Бухта 100 м

Обл. примен.: Для профессиональной мойки стоел и машин

R+M Nr.	TYP	DN	⌀	P	BP	℃
300 201 408	easyfarm365+	8	15,1	250 bar	1000	-40 °C - +120 °C
300 201 410	easyfarm365+	10	17,4	275 bar	1100	-40 °C - +120 °C
300 201 412	easyfarm365+	12	20,8	180 bar	720	-40 °C - +120 °C

powershield365+

- Идеален для шершавых полов, где требуется высокая устойчивость к трению
- Компактный шланг с двумя провол. оплетками покрытыми латунью.
- Внутрен. оболочка и наружная оболочка из синтетич. каучука.
- Высокоустойчивое к трению покрытие из пластмассы
- Особо износост., масло-, озоно- и погодост.
- Знач. более высокий срок службы по сравн. с известн. шлангами высокого давления
- -40 °C - +100 °C

HV : HV	HV : HV Нерж. сталь	AGR : AGR	AGR : AGR Нерж. сталь
M22 : M22	M22 : M22	3/8" : 3/8"	1/2" : 1/2"

Шланги опресованные

TYP	DN	P	BP	℃	↔	R+M Nr.	R+M Nr.	R+M Nr.	R+M Nr.
2SC	8	400 bar	>1600 bar	100 °C	10 м	345 500 310	345 500 310 9	345 544 310	
					15 м	345 500 315	345 500 315 9	345 544 315	
					20 м	345 500 320	345 500 320 9	345 544 320	
					25 м	345 500 325	345 500 325 9	345 544 325	
					30 м	345 500 330	345 500 330 9	345 544 330	
					35 м	345 500 335	345 500 335 9	345 544 335	
2SC	10	375 bar	>1500 bar	100 °C	10 м	355 500 310	355 500 310 9	355 544 310	
					15 м	355 500 315	355 500 315 9	355 544 315	
					20 м	355 500 320	355 500 320 9	355 544 320	
					25 м	355 500 325	355 500 325 9	355 544 325	
					30 м	355 500 330	355 500 330 9	355 544 330	
					35 м	355 500 335	355 500 335 9	355 544 335	
2SC	12	310 bar	>1240 bar	100 °C	10 м	365 500 310			365 546 310 9
					15 м	365 500 315			365 546 315 9
					20 м	365 500 320			365 546 320 9
					25 м	365 500 325			365 546 325 9
					30 м	365 500 330			365 546 330 9
					35 м	365 500 335			365 546 335 9

Символы DN Внутренний диаметр ⌀ Диаметр TYP Тип P Давление BP Давление на разрыв ℃ Температура ↔ Длина

Намотчики для шлангов ВД

STKI

Исполн. STKI для мастерских и промышленности:

» Основная подставка сделана из окантованного стального листового профиля и гарантирует наивысшую устойчивость.

» Барабан имеет подставку из листовой стали и крутится в пластамассовых втулках требующими обсл.

» Для вращения барабана служит юстируемая приводная ручка с свободно двигающимся полиамидным покрытием.

» Встроенный в подшипник механический тормоз дает возможность точно дозировать торможение барабна вплоть до блокирования.

» Применяемые среды: вода или вода с моющими средствами, воздух, масла или жиры.

» Автомат. намотчики шлангов ВД оснащены вращ. соединением Suttner ST-322. Вращ. соединения Suttner ST-322 произведены полностью из нерж. стали и имеют аксиальное подвижное уплотнение.

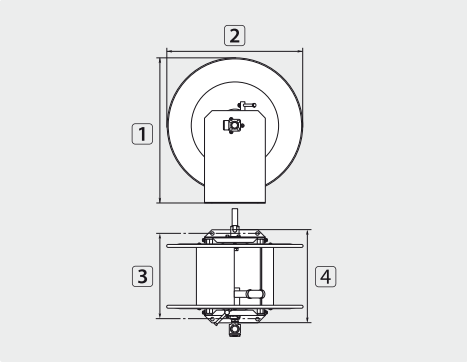

TYP	Внешний ⌀ = шланг ↔
01	22,0 мм = 35 м
02	22,0 мм = 70 м
03	22,0 мм = 100 м
04	22,0 мм = 115 м

Нерж. сталь V2A / AISI 304

R+M Nr.			DN	P	°C		1	2	3	4	TYP
739 50	1/2" IG	1/2" IG	10	300 bar	90 °C	10,5 кг	515 мм	465 мм	280 мм	312 мм	01
739 60	1/2" IG	1/2" IG	10	300 bar	90 °C	13,5 кг	515 мм	465 мм	480 мм	512 мм	02
739 65	1/2" IG	1/2" IG	10	300 bar	90 °C	15,7 кг	515 мм	465 мм	680 мм	712 мм	03
739 701 2	1/2" IG	1/2" IG	10	300 bar	90 °C	16,8 кг	515 мм	465 мм	780 мм	812 мм	04

Аксессуары для намотчиков шлангов ВД STKI

Тележка STKI

Тележка подходит для типов 01 / 02 / 05 / 06. Серые колеса из литой резины. Подходит для пищевой промышленности.

R+M Nr.	M
739 000	Нерж. сталь V2A / AISI 304

Угловые вращ. соединения

1/2" IG : 3/8" AG. DN 10.
Макс. 300 bar / 90 °C

R+M Nr.	↕
200 322 510	65 мм

Барабаны из нерж. стали для шлангов ВД большей длины мы поставляем по запросу.

Намотчики для шлангов ВД

ST-71

» Основание сделано из нерж. стали V2A / AISI 304 и гарантирует высочайшую устойчивость

» Особо большой 12 мм проход

» Применяемые средства: вода или вода с чистящими имикалиями, воздух, масла и жиры

» Ступица барабана состоит из 5 прочных стержней из нерж. стали и крутится в не требующих обслуживания специальных подшипниковых втулках, "S" grün®.

» Для вращения барабана служит ручной рычаг с возможностью юстировки со свободно крутящейся полиамидной ручкой.

» Механический тормоз дает возможность фиксации барабана в 6 положениях.

» Этот барабан для шлангов ВД оборудован вращающимся соединением ST322 Вращающиеся соединения ST322 Suttner сделаны комплектно из нерж. стали и динамический уплотнительный элемент.

» Механический тормоз дает возможность фиксации барабана

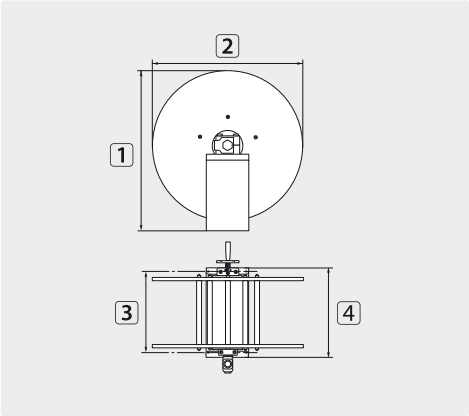

TYP	Внешний ⌀ = шланг ↔
01	22,0 мм = 40 м

Нерж. сталь V2A / AISI 304

R+M Nr.	⊖	⊖	DN	P	°C	⚖	1	2	3	4	TYP
200 071 705	1/2" IG	1/2" IG	12	300 bar	90 °C	13 кг	460 мм	440 мм	240 мм	290 мм	01

Аксессуары для намотчиков шлангов ВД ST-71

Угловые вращ. соединения

1/2" IG : 1/2" AG. DN 12. Макс. 300 bar / 90 °C

R+M Nr.	↕
200 322 520	67 мм

Символы ⊖ Вход ⊖ Выход DN Внутренний диаметр P Давление ↕ Высота ↔ Длина ⚖ Вес M Материал ⌀ Диаметр °C Температура

Роторные форсунки с керамической вставкой Suttner

ST-458.1

1/4" IG. Угол распыления 20°.
200 - 400 bar. Макс. 100 °C

R+M Nr.	D	C
200 458 630	03	Желтая
200 458 635	035	Лиловая
200 458 640	04	Коричневая
200 458 645	045	Светлозеленая
200 458 650	05	Черная
200 458 655	055	Светлоголубая
200 458 660	06	Красная
200 458 665	065	Натуральная
200 458 670	07	Розовая
200 458 680	08	Оранжевая
200 458 690	09	Зеленая
200 458 610	10	Серая

Kit ST-458.1

R+M Nr.
200 458 230
200 458 235
200 458 240
200 458 245
200 458 250
200 458 255
200 458 260
200 458 265
200 458 270
200 458 280
200 458 290
200 458 210

1/4" IG. Угол распыления 20°.
120 - 250 bar. Макс. 100 °C

R+M Nr.	D	C
200 458 811	11	
200 458 812	12	
200 458 813	13	
200 458 815	15	
200 458 818	18	
200 458 820	20	
200 458 825	25	
200 458 830	30	

Kit ST-458.1

R+M Nr.
200 458 311
200 458 312
200 458 313
200 458 315
200 458 318
200 458 320
200 458 325
200 458 330

1/2" IG. Угол распыления 20°.
120 - 250 bar. Макс. 100 °C

R+M Nr.	D	C
200 458 745	045	Светлозеленая
200 458 755	055	Светлоголубая
200 458 770	07	Розовая
200 458 791	09	Зеленая
200 458 712	12	
200 458 715	15	
200 458 720	20	
200 458 730	30	

Kit ST-458.1

R+M Nr.
200 458 245
200 458 255
200 458 270
200 458 290
200 458 312
200 458 315
200 458 320
200 458 330

Пескоструйное оборудование

Пескоструйные головки ST-55 с дозировкой

Размер песчинок 0,2 - 0,8 мм. Трубка 600 мм. Всасывающий шланг 5 м. Макс. 200 bar

Форсунки для песка ST-55

Закаленная нержавеющая сталь

R+M Nr.
200 055 495

D	1/4" AG трубка 600 мм	HV M22 трубка 600 мм	HV M21 трубка 600 мм	M22 AG трубка 600 мм	Штекер KW трубка 600 мм	M22 AG * трубка 430 мм	M22 AG * без трубки	M18 IG * без трубки
	R+M Nr.	R+M Nr.	R+M Nr.	R+M Nr.	R+M Nr.	R+M Nr.	R+M Nr.	R+M Nr.
04	520 824 0	520 844 0	520 834 0	520 814 0	520 874 0	520 804 0	520 864 0	520 854 0
045	520 824 5	520 844 5	520 834 5	520 814 5	520 874 5	520 804 5	520 864 5	520 854 5
05	520 825 0	520 845 0	520 835 0	520 815 0	520 875 0	520 805 0	520 865 0	520 855 0
055	520 825 5	520 845 5	520 835 5	520 815 5	520 875 5	520 805 5	520 865 5	520 855 5
06	520 826 0	520 846 0	520 836 0	520 816 0	520 876 0	520 806 0	520 866 0	520 856 0
065	520 826 5	520 846 5	520 836 5	520 816 5	520 876 5	520 806 5	520 866 5	520 856 5

* Свиная щетина

Символы D Форсунка C Цветная кодировка Вход Выход

Пистолеты для химии ST-510 & копья

Пистолеты для химии ST-510 с копьем

1000 - 2000 мм. Пистолет с телескопическим копьем из нерж. стали и форсункодержателем без форсунки. Пистолет с химически стойким шариком из нерж. стали V4A / AISI 316. Макс. 25 bar / 30 л/мин / 50 °C

R+M Nr.		
200 510 600	1/2" IG	1/2" IG

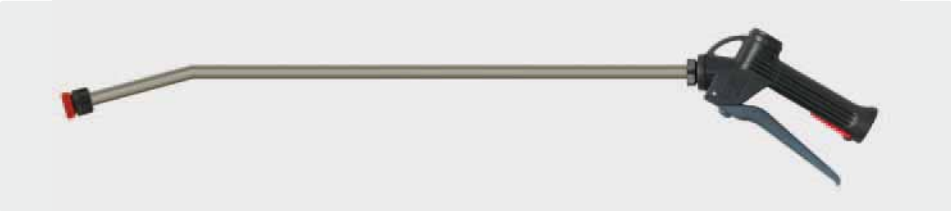

600 мм. Пистолет с копьем из нерж. стали и форсункодержателем без форсунки. Пистолет с химически стойким шариком из нерж. стали V4A / AISI 316. Макс. 25 bar / 30 л/мин / 50 °C

R+M Nr.		
200 510 550	1/2" IG	1/2" IG

300 мм. Пистолет с копьем из нерж. стали и форсункодержателем без форсунки. Пистолет с химически стойким шариком из нерж. стали V4A / AISI 316. Макс. 25 bar / 30 л/мин / 50 °C

R+M Nr.		
200 510 560	1/2" IG	1/2" IG

600 мм. Пистолет с копьем из пластмассы и форсункодержателем без форсунки. Пистолет с химически стойким шариком из нерж. стали V4A / AISI 316. Макс. 25 bar / 30 л/мин / 50 °C

R+M Nr.		
200 510 700	1/2" IG	1/2" IG

600 мм. Пистолет с копьем из пластмассы и форсункодержателем без форсунки. Пистолет с кислотостойким шариком. Макс. 25 bar / 30 л/мин / 50 °C

R+M Nr.		
200 510 705	1/2" IG	1/2" IG

210 мм. Пистолет с копьем из пластмассы и форсункодержателем без форсунки. Пистолет с химически стойким шариком из нерж. стали V4A / AISI 316. Макс. 25 bar / 30 л/мин / 50 °C

R+M Nr.		
200 510 710	1/2" IG	1/2" IG

Пистолеты для химии ST-510

Пистолет с химически стойким шариком из нерж. стали V4A / AISI 316. Макс. 25 bar / 70 л/мин / 50 °C

R+M Nr.		
200 510 500	1/2" IG	1/2" IG

Вх. фильтр

Пластмасса. Макс. 50 °C

R+M Nr.
500 04

Пеноинжекторы easyfoamer ST-73.1

Наша пенонасадка easyfoamer

ST-73.1 обеспечивает оптимальное смешивание сжатого воздуха с моющим средством и благодаря этому оптимальный результат при нанесении пены

Вы можете довериться:

» полностью изготовленному из нержавеющей стали и устойчивому к коррозии инжектору

» особой химической стойкости

» 5 определенным положениям дозирования

» 1 л и 2 л бачку для химии

» вертикальному или горизонтальному положению струи

» зарегистрированному патенту

» макс. 300 bar / 80 °C

1/4" IG. Пеноинжектор с дозировкой и бутылкой. Макс. 300 bar / 80 °C

R+M Nr.	D	
200 073 750	1,25	1 л
200 073 900	1,50	1 л

1/4" IG. Пеноинжектор с дозировкой и бутылкой. Макс. 300 bar / 80 °C

R+M Nr.	D	
200 073 755	1,25	2 л
200 073 910	1,80	2 л
200 073 950	2,10	2 л

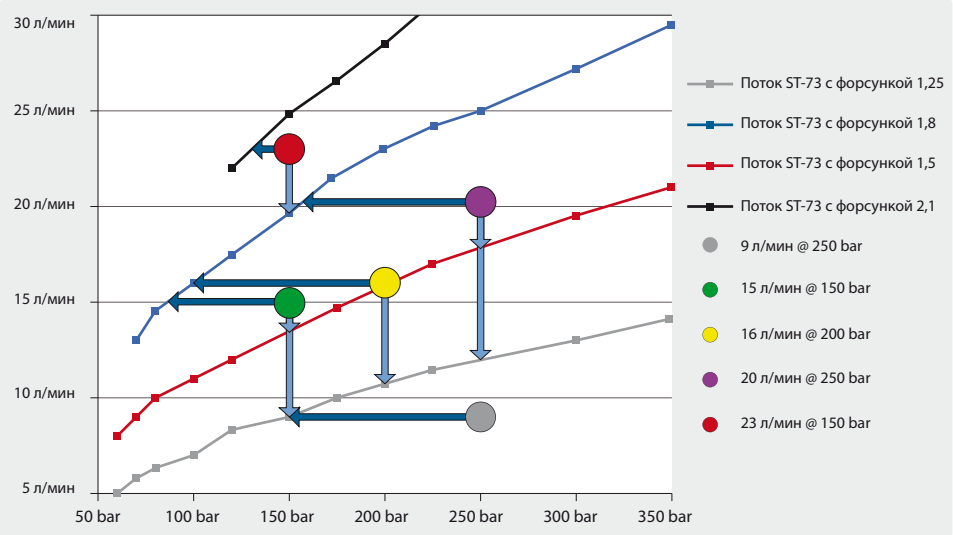

M22 AG. Пеноинжектор с дозировкой и бутылкой. Макс. 300 bar / 80 °C

R+M Nr.	D	
200 073 512	1,25	1 л
200 073 514	1,25	2 л
200 073 614	1,80	2 л

Байонет K. латунь. Пеноинжектор с дозировкой и бутылкой.
Макс. 300 bar / 80 °C

R+M Nr.	D	
200 073 524	1,25	1 л
200 073 526	1,25	2 л
200 073 626	1,80	2 л

Штекер KW. Пеноинжектор с дозировкой и бутылкой. Макс. 300 bar / 80 °C

R+M Nr.	D	
200 073 528	1,25	1 л
200 073 530	1,25	2 л
200 073 640	1,50	2 л
200 073 630	1,80	2 л
200 073 631	2,10	2 л

ST-45-250 нерж. сталь. С дозировкой и бутылкой.
Макс. 300 bar / 80 °C

R+M Nr.	D	
200 073 532	1,25	1 л
200 073 534	1,25	2 л
200 073 634	1,80	2 л

Пеноинжекторы easyfoamer ST-73.1

Байонет К. пластик. Пеноинжектор с дозировкой и бутылкой.
Макс. 180 bar / 80 °C

R+M Nr.	D	
200 073 536	1,25	1 л
200 073 538	1,25	2 л
200 073 638	1,80	2 л

HV M22. Пеноинжектор с дозировкой и бутылкой.
Макс. 300 bar / 80 °C

R+M Nr.	D	
200 073 516	1,25	1 л
200 073 518	1,25	2 л
200 073 618	1,80	2 л

HV M22 вращ. Пеноинжектор с дозировкой и бутылкой.
Макс. 300 bar / 80 °C

R+M Nr.	D	
200 073 520	1,25	1 л
200 073 522	1,25	2 л
200 073 622	1,80	2 л

Пеноинжекторы easyfoamer ST-73.2

Наше новейшее изобретение обеспечивает оптимальное смешивание сжатого воздуха с моющим средством и благодаря этому отличный результат при нанесении пены - пополнение нашего семейства easyfoam365+

Вы можете довериться:

» **специальной конструкции особенно подходящей для больших потоков**

» **отсутствию пенотаблетки**

» полностью изготовленному из нержавеющей стали и устойчивому к коррозии инжектору

» особой химической устойчивости

» 5 определенным положениям дозирования

» 2 л бачку для химии

» вертикальному или горизонтальному положению струи

» зарегистрированному патенту

» макс. 300 bar / 80 °C

Не теряйте времени и протестируйте нашу новинку как можно быстрее!

1/4" IG. Пеноинжектор с дозировкой и бутылкой. Макс. 300 bar / 80 °C

R+M Nr.	D	
200 073 906	1,50	2 л
200 073 956	2,10	2 л

Аксессуары easyfoamer ST-73.1 & ST-73.2

Сменная бутылка 1 литр

R+M Nr.
020 073 513

Сменная бутылка 2 литра

R+M Nr.
020 073 520

Настенные держатели.
Нерж. сталь.
68 мм x 95 мм

R+M Nr.
200 073 425

Адаптер для бутылки

R+M Nr.
020 073 530

Форсунки

R+M Nr.	D
040 073 512	1,5 *
040 073 513	2,1 **

Пад для пены (ST-73.1)

R+M Nr.
540 500 09

Крышка для
(1 / 2 л)

R+M Nr.
020 073 522

* Применимо только для ST-73.1 & ST-73.2 с форсункой 1,25. ** Применимо только для ST-73.1 & ST-73.2 с форсункой 1,80

Символы D Размер форсунки Емкость

Опрыскиватели с емк. для сжатого воздуха

- Комфортабельное наполнение благодаря пластмассовой воронке.
- Подсоединение 1/4" AG для обеспечения сжатым воздухом.
- Макс. 8 bar. Предв. устанавливаемый предохранительный вентиль.
- Химически устойчивый шланг 10 м. 60 см Копье для опрыскивания с форсункой. Индикатор наполнения.
- Подходит для мойки автомобилей и промышленной мойки.
- **От 10 штук также возможна поставка в других RAL цветах.**

R+M Nr.	TYP	
106 024 500	Лакированная сталь	24 л
106 050 500	Лакированная сталь	50 л
106 100 500	Лакированная сталь	100 л

Пеногенераторы с емк. для сжатого воздуха

- Комфортабельное наполнение благодаря пластмассовой воронке.
- Подсоединение 1/4" AG для обеспечения сжатым воздухом.
- Макс. 8 bar. Предв. устанавливаемый предохранительный вентиль.
- Химически устойчивый шланг 10 м. 60 см пенокопье с головкой для пены и 4 форсунками. с.
- Блок комби-дозировки с возможностью регулировки подмешивания воздуха/пенообразующих веществ. Для достижения равномерного нанесения пены мы рекомендуем постоянно подмешивать сжатый воздух.
- Подходит для мойки автомобилей и промышленной мойки.
- **От 10 штук также возможна поставка в других RAL цветах.**

R+M Nr.	TYP	
106 024 550	Лакированная сталь	24 л
106 050 550	Лакированная сталь	50 л
106 100 550	Лакированная сталь	100 л

Для хранения и нанесения жидкостей Группы 2 в соответствии с нормами EWG/67/548 арт. 2, абз. 2 и нормами EG/97/23 арт. 9. Не подходит для жидкостей Группы 1 и особо сильных кислот и щелочей.

Аксессуары для опрыскивателей и пеногенераторов

Шланги для пены

Байонет.
10 м

R+M Nr.
106 901 01

Шланги для опрыскивания

1/4" AG.
10 м

R+M Nr.
106 911 01

Пеноголовка

1/2" AG

R+M Nr.
106 906 0

Форсунки

Пеноге-нераторы.
50° 45

R+M Nr.
609 805 59

Пеноге-нераторы.
60° 25

R+M Nr.
609 802 59

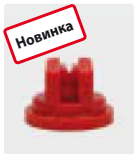

Опрыски-ватели.
110° 04

R+M Nr.
609 110 04

Опрыски-ватели.
110° 045

R+M Nr.
609 110 045

Символы TYP Тип Емкость

Опрыскиватели с емк. для сжатого воздуха

- Комфортабельное наполнение благодаря пластмассовой воронке.
- Подсоединение 1/4" AG для обеспечения сжатым воздухом.
- Макс. 8 bar. Предв. устанавливаемый предохранительный вентиль.
- Химически устойчивый шланг 10 м. 60 см Копье для опрыскивания с форсункой. Индикатор наполнения.
- Подходит для пищевой промышленности, мойки автомобилей и промышленности.

R+M Nr.	TYP	
106 024 600	Нерж. сталь AISI 304, V2A	24 л
106 050 600	Нерж. сталь AISI 304, V2A	50 л
106 100 600	Нерж. сталь AISI 304, V2A	100 л

Пеногенераторы с емк. для сжатого воздуха

- Комфортабельное наполнение благодаря пластмассовой воронке.
- Подсоединение 1/4" AG для обеспечения сжатым воздухом.
- Макс. 8 bar. Предв. устанавливаемый предохранительный вентиль.
- Химически устойчивый шланг 10 м. 60 см Копье для опрыскивания с форсункой. Индикатор наполнения.
- Блок комби-дозировки с возможностью регулировки подмешивания воздуха/пенообразующих веществ. Для достижения равномерного нанесения пены мы рекомендуем постоянно подмешивать сжатый воздух.
- Подходит для пищевой промышленности, мойки автомобилей и промышленности.

R+M Nr.	TYP	
106 024 650	Нерж. сталь AISI 304, V2A	24 л
106 050 650	Нерж. сталь AISI 304, V2A	50 л
106 100 650	Нерж. сталь AISI 304, V2A	100 л

Для хранения и нанесения жидкостей Группы 2 в соответствии с нормами EWG/67/548 арт. 2, абз. 2 и нормами EG/97/23 арт. 9. Не подходит для жидкостей Группы 1.

Аксессуары для опрыскивателей и пеногенераторов

Форс. 100° 03

Опрыскиватели. 100° 03

R+M Nr.
609 110 03

Фильтры форс.

50 MESH

R+M Nr.
106 909 2

Переходные ниппели

1/4" IG : 1/2" AG. Латунь

R+M Nr.
575 40

1/4" IG : 1/2" AG. Нерж. сталь

R+M Nr.
575 49

Адаптеры

Байонет : 1/4" AG

R+M Nr.
106 900 1

Ниппель DN 7,4 : 1/4" IG

R+M Nr.
554 714

Гайки для форс

1/2" AG

R+M Nr.
106 909 3

Уплотнители

R+M Nr.
106 909 4

Пенопушки

Применение

Для применения кислотных и щелочных моющих средств, таких как мыло, дезинфицирующие средста, обезжиривающие средства, средства для удаления отложения в различных отраслях.

» Пищевая промышленность и рестораны
» Санитарное оборудование и бассейны
» Мойка грузового, легкового и другого транспорта
» Автомастерские и заправки
» Мастерские и производственные предприятия

Образование моющей пены происходит благодаря пеноинжекторам, которые подсоединены непосредственно к водопроводной сети. Благодаря давлению воды всасываются моющее средство и воздух, которые„завихряются" в пену и потом разбрызгиваются с помощью пенной насадки или пенной головки. Моющее средство может одновременно автоматически и целенаправленно разводиться, чтобы можно было выбрать при использовании правильную дозировку.

Характеристики

» Хорошая устойчивость к щелочным и кислотным продуктам.
» Производит сильную, долго сохраняющуюся пену.
» Автоматическая дозировка хиикалий.
» Дозирующая головка из полимерной пластмассы с винтами из нерж. стали
» 5-ступенчатая регулируемая дозировка.
» Обратный вентиль встроен в рукоятку пистолета.
» Пистол. сним. с помощ. быстрос. муфты для промыв. чист. водой
» Простое наполнение благодаря широкому отверстию.
» Работает при давлении водопроводной сети.
» Подходит для всех известных соединителей для воды

Технические характеристики

Давление воды 2,5 - 6 bar (максимально точно 3 - 4 bar)
Выход 5,5 л/мин

Смешивание

Дозир. головка имеет 5 положений и выкл.

A	B	C	D	E	0
1:128	1:64	1:32	1:20	1:10	Выкл

R+M Nr.		
106 996 500	вкл. элементы для кранов "Universal"	1 л

Инжекторы easyfoam365+ by Suttner

Инжекторы ST-160 с дозирующим вентилем ST-161

Муфта ST-45-250 нерж. сталь : штекер ST-45-250 нерж. сталь. Инжектор с дозирующим вентилем ST-161, всасывающим шлангом 2000 мм и всасыв. фильтром ST-31. Макс. 250 bar / 90 °C

R+M Nr.	D
200 160 845	1,2 мм
200 160 846	1,3 мм
200 160 847	1,4 мм
200 160 848	1,5 мм
200 160 849	1,6 мм
200 160 850	1,7 мм
200 160 851	1,8 мм
200 160 852	1,9 мм
200 160 853	2,0 мм
200 160 854	2,1 мм
200 160 855	2,2 мм
200 160 856	2,3 мм

M22 IG : M22 AG. Инжектор с дозирующим вентилем ST-161, всасывающим шлангом 2000 мм и всасыв. фильтром ST-31.
Макс. 350 bar / 90 °C

R+M Nr.	D
200 160 803	1,2 мм
200 160 804	1,3 мм
200 160 800	1,4 мм
200 160 801	1,5 мм
200 160 802	1,6 мм
200 160 805	1,7 мм
200 160 806	1,8 мм
200 160 807	1,9 мм
200 160 808	2,0 мм
200 160 809	2,1 мм
200 160 810	2,2 мм
200 160 811	2,3 мм

Применять обратный вентиль (R+M Nr. 734 10 / R+M Nr. 734 20)

Насадка для пены ST-75

С помощью пенонасадки ST-75 Вы можете решать самые различные задачи по пенной мойке, т.к. форсунка воздушного инжектора очень легко подбирается и меняется. Плоскоструйная форсунка плавно регулируется от вертикальной до горизонтальной позиции. Максимальный поток зависит от выбранного размера форсунки. Благодаря встроенному в пенонасадку воздушному инжектору всасывается воздух с торца. При этом получают постоянное качество пены, которые не зависит от длины копья. Пена наносится исключительно равномерно, т.к. используется высококачественная таблетка.
Макс. 350 bar / 100 °C

1/4" IG. Пенонасадка ST-75 с форсункой. Макс. 350 bar / 100 °C

R+M Nr.	D
200 075 554	1,2 мм
200 075 552	1,6 мм
200 075 553	1,9 мм

Опрыскиватели

Industry Line

Опрыскиватели из нашей серии Industry Line разаработаны для выполнения необычно сложных задач. Работа на автомойках, на буровых платоформах или в других особых условиях - вот области применения, где Industry Line решает поставленные задачи. Они устойчивы к большинству химикалий, которые применяются в промышленности. Кислотостойкое копье, уплотнители из витона и отлично носимые емкости являются гарантией того, что опрыскиватель может решать самые сложные задачи, а также

гарантирует безопасность пользователя.

Области применения

» Нефтяная промышленность
» Химическая промышленность
» Борьба с эпидемиями
» Мастерские и предприятия
» Дезинфекция и дератизация

R+M Nr.	⚖	↕	⌀	🛢	VPE
106 995 070	2,0кг	470 мм	220 мм	7 л	1/4
106 995 090	2,2кг	570 мм	220 мм	9 л	1/4
106 995 120	2,4кг	600 мм	220 мм	12 л	1/4

Запчасти к Industry Line

Ручка с телескопическим копьем 700 - 1350 мм

R+M Nr.
106 995 500

Дюза 1,5 мм

R+M Nr.
106 995 502

Шланг 1,7 м

R+M Nr.
106 995 501

Компл. упл. Viton

R+M Nr.
106 995 503

Запчасти к Master Line

Компл. упл. EPDM

R+M Nr.
106 995 533

Компл. упл. Viton

R+M Nr.
106 995 521

titan

Новинка

Титан это современный и комфортабельный ранцевый опрыскиватель с уплотнениями из Viton.
Ранцевый опрыскиватель Titan был так разработан, чтобы сделать использование и обслуживание максимально удобными. Рычаг может быть размещен по обеим сторонам опрыскивателя, чтобы им могли пользоваться как правши так и левши

Оснащение:

» комплектный бак с насосом и рычагом
» шланг с гайками и трубкой, засасывающей жидкость, а также с рукояткой штанги интегрированной с дозирующим клапаном
» телескопическая штанга с регулируемой форсункой MR1,5 мм
» дополнительные части, прокладки и силиконовая смазка

R+M Nr.	⚖	В x Ш x Г	🛢	VPE
106 995 312	3,6 kg	610 x 400 x 150 мм	12 l	1
106 995 316	4,2 kg	610 x 410 x 180 мм	16 l	1
106 995 320	4,4 kg	610 x 410 x 205 мм	20 l	1

Символы ⚖ Вес ↕ Высота ⌀ Диаметр VPE Упаковка 🛢 Емкость ○ Резьба D Форсунка

Телескопические копья ВД

» Алюминий. Легкое и удобно в использовании. Плавно вытягивается. В зависимости от типа от 2,3 - 7,4 м.
» Проложенный внутри шланг ВД и смонтированный пистолет Suttner ST-601. Копья поставляются без форсунки ВД.
» Макс. 275 bar / 100 °C

Наши телескопические копья высокого давления до 30 % легче подобных копий.

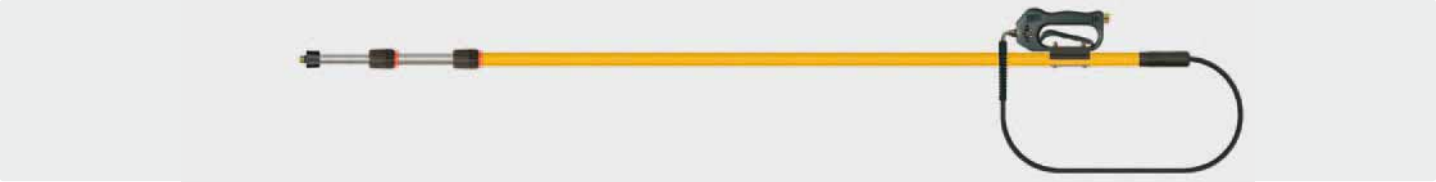

R+M Nr.				
525 070 8	2,9 кг	1/4" AG	2,3 - 3,8 м	3/8" IG
525 085 8	3,3 кг	1/4" AG	2,3 - 5,6 м	3/8" IG
525 100 8	3,9 кг	1/4" AG	2,9 - 7,4 м	3/8" IG

R+M Nr.				
525 070 1	3,0 кг	Защ. форсун. без мундштука	2,3 - 3,8 м	M22 AG
525 085 1	3,4 кг	Защ. форсун. без мундштука	2,3 - 5,6 м	M22 AG
525 100 1	4,0 кг	Защ. форсун. без мундштука	2,9 - 7,4 м	M22 AG

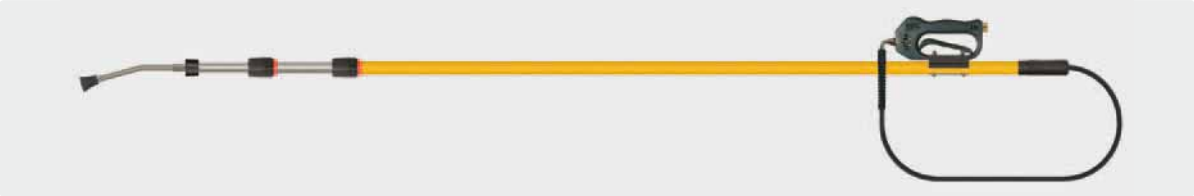

R+M Nr.				
525 070 2	2,9 кг	Защ. форсун. ST-10 - 1/4" IG NPT	2,3 - 3,8 м	3/8" IG
525 085 2	3,3 кг	Защ. форсун. ST-10 - 1/4" IG NPT	2,3 - 5,6 м	3/8" IG
525 100 2	3,9 кг	Защ. форсун. ST-10 - 1/4" IG NPT	2,9 - 7,4 м	3/8" IG

Насадки для мойки стен

» Ротационная насадка для мойки стен подходит для телескоп. копий.
» Защитная крышка из нерж. стали с щеточной кромкой или резиновым лезвием
» Защитная крышка ⌀ 300 мм.
» Без форсунок. Необх. 2 форсунки 1/4" AG с углом распыления 15°.
» Макс. 250 bar / 90 °C. Поток 500 - 750 л/ч

R+M Nr.			TYP	
521 032 251	M22 AG		Резиновое лезвие	1,9 кг
521 032 254	M22 AG		Щеточная кромка	1,9 кг
521 032 256	M18 IG	K	Резиновое лезвие	1,9 кг
521 032 255	M18 IG	K	Щеточная кромка	1,9 кг
521 032 258	1/4" IG		Резиновое лезвие	1,9 кг
521 032 257	1/4" IG		Щеточная кромка	1,9 кг

Адаптер.

HV M22 : 1/4" IG

R+M Nr.
561 30

Резьб. соединение

R+M Nr.
525 901

Символы P Давление ← Поток D Форсунка Вход Выход ↔ Длина Вес ⌀ Диаметр

Всасыватели шлама

Высокопроизводительный всасыватель шлама для всех известных АВД

Всасывает камни (до 20 мм), шлам, ил, грязь, песок, водоросли. Рабочее давление мин. 80 bar при 7 л/мин. Произв. при всасывании ок. 8000 - 18000 л/ч. Спиральный шланг DN 38 мм **5 м**. Максимальная высота всасывания 4 м

D	M22 AG R+M Nr.	M21 AG R+M Nr.	1/2" AG R+M Nr.	M18 AG R+M Nr.
04	545 504 0	545 514 0	545 524 0	545 534 0
045	545 504 5	545 514 5	545 524 5	545 534 5
05	545 505 0	545 515 0	545 525 0	545 535 0
055	545 505 5	545 515 5	545 525 5	545 535 5
06	545 506 0	545 516 0	545 526 0	545 536 0
065	545 506 5	545 516 5	545 526 5	545 536 5
07	545 507 0	545 517 0	545 527 0	545 537 0
08	545 508 0	545 518 0	545 528 0	545 538 0

Штекер KW

R+M Nr.	D	Шланг вд ↔
545 545 5	055	5 м
545 546 0	06	5 м

Количество воды в зависимости от АВД

Произв. АВД		Произв. всасывателя при	
P	←	Всасывании	Всасывании
100 bar	10 л/мин	от 170 л/мин	от 10 000 л/ч
150 bar	12 л/мин	от 220 л/мин	от 13 000 л/ч
200 bar	15 л/мин	от 300 л/мин	от 18 000 л/ч

Мойщик труб Mosmatic

Мойщики труб TYR являются идеальным решением для мойки колодцев, труб и различных емкостей При этом удаляются даже самые сильные загрязнения.

В зависимости от решаемых задач особо подходят идеально распыляющие нерегулируемые или регулируемые роторные кронштейны с изменяемым углом распыления.

Для защиты от ударов роторные кронштейны помещены в защитную клетку из нерж. стали. Этим гарантируется длительной срок службы.

Возможные области применения например сточные трубы, камины, мусоропроводы, колодцы, бочки, емкости, вентиляционные каналы, а также мобильные туалеты.

Другие исполнения по запросу.

TYR 2s

TYR-2s регулируемый. Мойщик труб с регулируемыми роторными кронштейнами для изменяемых углов распыления. Полностью из нерж. стал. Вход 3/8" IG. Комплект поставки без форсунок. Необходимы 2 форсунки с 1/8" AG. Макс. 275 bar / 120 °C.
Макс. 275 bar / 120 °C

R+M Nr.	⌀	
108 815 02	75 мм	0,5 кг
108 815 22	150 мм	0,8 кг
108 815 52	300 мм	1,1 кг

TYR 2f

TYR-2f нерегулируемый. Мойщик труб с прямыми ротор. кроншт. для радиально действующего угла распыления. Идеал. подходит для мойки верт. колодцев. Полностью из нерж. стали. Вход 3/8" IG. Комплект поставки без форсунок. Необходимы 2 форсунки с 1/8" AG.
Макс. 275 bar / 120 °C. Макс. 275 bar / 120 °C

R+M Nr.	⌀	
108 814 02	75 мм	0,5 кг
108 814 22	150 мм	1,0 кг
108 814 52	300 мм	1,3 кг

Головки для мойки емкостей Suttner

Самовращающаяся головка для мойки емкостей ST-82 / h16/40

» Вход: 1/2" IG
» Давление: 40 - 160 bar
» Поток: 20 - 30 л/мин
» Температура: 0 - 90 °C
» Обороты: 29 - 36 об/мин
» Угол распыления 244°
» Вес: 3,6 кг
» Необходимы 3 форсунки 1/8" AG NPT..
» Другие версии по запросу 20-50 л/мин.

R+M Nr.	D	←	P
200 082 600	Базовая версия без форсунки		
200 082 601	3 x 060	40 л/мин	100 bar
200 082 602	3 x 030	21 л/мин	110 bar

Пожалуйста укажите при заказе давление & поток .
Головки для мойки емкостей подбираются индивидуально к АВД.

Самовращающаяся головка для мойки емкостей ST-82 h16/120

» Вход: 3/4" IG
» Давление: 30 - 160 bar
» Поток: 20 - 120 л/мин
» Температура: 0 - 90 °C
» Обороты: 10 - 16 об/мин
» Угол распыления 360°
» Вес: 5,9 кг
» Необходимы 2 форсунки + 2 заглушки, макс. 4 форсунки 1/4" AG NPT

R+M Nr.	D	←	P
200 082 700	Базовая версия без форсунки		
200 082 702	2 x 060	27 л/мин	100 bar
200 082 701	2 x 075	34 л/мин	100 bar
200 082 709	4 x 050	45 л/мин	100 bar
200 082 708	2 x 110 *	48 л/мин	100 bar
200 082 705	4 x 055 *	50 л/мин	100 bar
200 082 710	4 x 045	42 л/мин	120 bar
200 082 704	2 x 040	21 л/мин	140 bar
200 082 703	2 x 045	22 л/мин	140 bar
200 082 706	2 x 060	32 л/мин	140 bar
200 082 711	4 x 040 *	40 л/мин	140 bar
200 082 707	4 x 040	45 л/мин	160 bar

* С защитным кожухом

Мойщик бочек Suttner

Мойщик бочек ST-82 e25 / 21 с электроприводом

» Вход: M22 AG
» Давление: Макс. 220 bar
» Поток: 21 л/мин
» Температура: 0 - 90 °C
» Электромотор: 12 V =
» Подключение к электросети: 230 V / 50 Hz
» Кабель 10 м со штекером
» Угол распыления 360°
» Вес: 3,2 кг
» Форсунки содержатся в комплекте поставки

R+M Nr.
200 082 500

Мойщик бочек

Мойщик бочек M 28 E с электроприводом + всасывание

» Вход: M22 AG
» Давление: Макс. 140 bar
» Поток: 10 - 25 л/мин
» Температура: 0 - 90 °C
» Электромотор: 12 V =
» Подключение к электросети: 230 V / 50 Hz
» Кабель 10 м со штекером
» Угол распыления 360°
» Вес: 6,2 кг
» Форсунки содержатся в комплекте поставки

R+M Nr.
276 284 380

Шланги для чистки труб

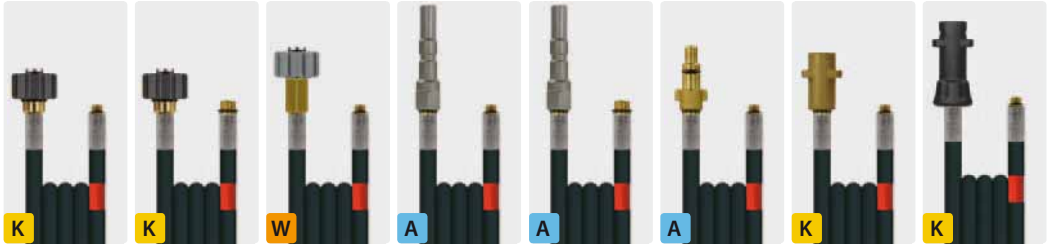

Шланги с одной проволочной оплеткой и *гладкой* внешней резиной

					без форсунки							
					HV : AG с O-кольцом			Штекер : AG с O-кольцом				
					M22 : 1/8"	M22 : 1/4"	M21 : 1/8"	KW : 1/8"	KW : 1/4"	KW : 1/8"	K : 1/8"	K : 1/8"
TYP	DN	P	°C	↔	R+M Nr.	R+M Nr.	R+M Nr.	R+M Nr.	R+M Nr.	R+M Nr.	R+M Nr.	R+M Nr.
Flexy	6	300 bar	100 °C	10 м	420 300 010	420 301 010	420 315 010	420 335 010	420 336 010	420 330 010	420 345 010	
				15 м	420 300 015	420 301 015	420 315 015	420 335 015	420 336 015	420 330 015	420 345 015	
				20 м	420 300 020	420 301 020	420 315 020	420 335 020	420 336 020	420 330 020	420 345 020	
				25 м	420 300 025	420 301 025	420 315 025	420 335 025	420 336 025	420 330 025	420 345 025	
				30 м	420 300 030	420 301 030	420 315 030	420 335 030	420 336 030	420 330 030	420 345 030	

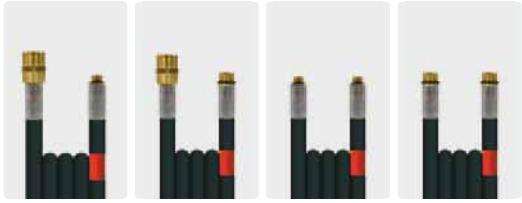

Шланги с одной проволочной оплеткой и гладкой внешней резиной

					AG : AG с O-кольцом		AG с O-кольцом	
					M22 : 1/8"	M22 : 1/4"	1/8" : 1/8"	1/4" : 1/4"
TYP	DN	P	°C	↔	R+M Nr.	R+M Nr.	R+M Nr.	R+M Nr.
Flexy	6	300 bar	100 °C	10 м	420 310 010	420 311 010	420 340 010	420 342 010
				15 м	420 310 015	420 311 015	420 340 015	420 342 015
				20 м	420 310 020	420 311 020	420 340 020	420 342 020
				25 м	420 310 025	420 311 025	420 340 025	420 342 025
				30 м	420 310 030	420 311 030	420 340 030	420 342 030

Ротационные форсунки ST-49.1

1/4" IG. ⌀ 19 мм. Без фронтального отверстия

R+M Nr.	D
200 049 794	4
200 049 795	45
200 049 800	5
200 049 805	55
200 049 810	6
200 049 815	7
200 049 820	8
651 61 *	90
651 62 **	12

Форсунки для чистки труб ST-49 с наружной резьбой

Благодаря конической форме особо подходят для того, чтобы найти путь в узких и изогнутых трубопроводах. 8 отверстий сзади для оптимальной тяги вперед и хорошего воздействия на стенки. Фронтальное отверстие для пробивания закупоривающих загрязнений или удаления льда. Отверстия в форсунках углублены для защиты от механических нагрузок.
Наружный ⌀ 15 мм.
Нерж. сталь. Макс. 350 bar / 25 л/мин..

R+M Nr.	G	D
123 160 860	3/8" AG	060

Экстракомпактное, тяжелое исполнение с тремя отверстиями сзади. Для выполнения стандартных задач по чистке и смыву.
Наружный ⌀ 25,0 мм.
Нерж. сталь.
Макс. 500 bar / 40 л/мин.

R+M Nr.	G	D
120 000 312	1/2" AG	080

Форсунка для чистки труб для решения стандартных задач. 4 отверстия сзади (30°) для обеспечения хорошей тяги. Коническое острие предназначено для узких изогнутых труб и для разрыва загрязнений. Наружный ⌀ 24,2 мм.
Нерж. сталь.
Макс. 500 bar / 45 л/мин.

R+M Nr.	G	D
120 110 410	1/2" AG	090

Другие форсунки для чистки труб Вы найдете в нашем каталоге по аксессуарам для чистки труб

Символы ⌀ Диаметр ⚖ Вес D Форсунка ⟷ Поток P Давление TYP Тип DN Внутренний диаметр °C Температура ↔ Длина

Мойщик для сельского хозяйства turbodevil Big Wheel

» Передвижной мойщик полов для мойки углов или стен с держателем для копий ВД.
» Прочное усиленное исполнение из нержавеющей стали для самых тяжелых условий работы в сельском хозяйстве.
» Переднее направляющее колесо 30 мм, оптимально подходит для движения по решетчатым полам и обеспечивает простое и гибкое управление.
» Подсоединение к вращающемуся рычагу осуществляется с помощью большого вращающегося соединения с потоком до 1800 л/ч.
» Заднее расположение рельса-стабилизатора дает возможность въезжать мойщиком под столы и заборы.
» 2 очень больших задних колеса из пенопласта дают возможность беспроблемно затягивать мойщик на лестницы задними колесами вперед.

» Пистолет и копье с форсункой не входят в комплект поставки. Требуются 2 форсунки 1/4" AG NPT
» Требуются 2 форсунки.
» Макс. 1800 л/ч / 120 °C

Чистое решение: экстра толстая резиновая планка как защита от брызг

Экстра прочен: вращающееся соединение с уплотнениями из закаленной стали

R+M Nr.	⌀	G	P
521 052 900	520 мм	1/4" IG	Макс. 275 bar

Проушина: снизу имеется доступ к соединительному шлангу

Экономит место: складывающаяся направляющая ручка

С профилем: большие колеса для хорошего сцепления

Задумайтесь: с 30 мм отлично оснащены также и для полов со щелями

Для работы без усилий мы рекомендуем наш пистолет **easy**farm365+ с запатентованной техникой LTF

Всегда под рукой: держатель копий крепится к направляющей ручке

weeddevil – наш новый уничтожитель сорняков

- Идеален для фирм профессионально занимающихся садовой и коммунальной моечной техникой
- Комплектно из нержавеющей стали
- **Для применения с горячей водой до 120 °C, 0 - 350 bar**
- Подходит для низкого и высокого давления
- Рабочая ширина 400 mm
- Идеальный угол распыления форсунок 1/4" 65°
- Возможно поворотное использование на наклонных и вертикальных поверхностях

Полностью без применения химии!

weeddevil®

Низкий угол наклона: концентрирует направленную энергию горячей воды без температурных потерь благодаря оптимальной конструкции корпуса с идеальным расстоянием до обрабатываемой поверхности

Используется слева или справа: боковая ручка оптимизирует эксплуатацию и защищает в при работе с горячей водой

Требуются 4 форсунки 1/4" AG. 2 направляющих колеса (260 мм). макс . 120 °C

R+M Nr.	M	колеса ⌀	рабочая- ↔	⊖	⊖	P	°C	⚖	↕ / ↔
200 097 700	Нерж. сталь	260 мм	400 мм	1/4" IG	4 x 1/4" IG	макс 350 bar	120 °C	7,4 кг	1.250 / 530 мм

Символы ⊖ Вход ⊖ Выход D Форсунка P Давление ↕ Высота ↔ Длина ⚖ Вес M Материал ⚖ Вес °C Температура

The choice of perfection

R+M de Wit GmbH
Heidestraße 11
42549 Velbert
Germany

Телефон +49 (0) 20 51/94 85 7-0
Факс +49 (0) 20 51/94 85 7-95
info@rm-suttner.com

www.rm-suttner.com